mobilus

Bedienungsanleitung des Sensors Wind und Sonne MOBILUS S-WL

2 WAY READY

MOBILUS MOTOR Spółka z o.o.
ul. Miętowa 37, 61-680 Poznań, PL
tel. +48 61 825 81 11, fax +48 61 825 80 52
VAT NO. PL9721078008

www.mobilus.pl

Wersja 1.1DE, 220222

1. ALLGEMEINE INFORMATIONEN

Der MOBILUS S-WL Sensor dient zur Überwachung von Windstärke und Sonneneinstrahlung. Jeder Windstoß und jede Lichtintensität wird aufgezeichnet, wodurch Sie eine zusätzliche Automatisierung Ihrer Abdeckungen (z. B. Markise, Fassadenjalousien) erreichen.

- 7 Stufen der Windempfindlichkeit.
- 7 Stufen der Sonnenlichtintensität.
- Einweg-Funkkommunikation.

Bitte lesen Sie die Bedienungsanleitung, die Sie über den sicheren Umgang mit dem Gerät informiert. Für hieraus resultierende Schäden ist allein der Nutzer verantwortlich dass das Gerät nicht bestimmungsgemäß verwendet wird. Der Hersteller übernimmt keine Haftung für Personen- oder Sachschäden, die durch unsachgemäße Verwendung, Bedienung und Inbetriebnahme entstehen.

2. BESCHREIBUNG DER SENSORKOMPONENTEN

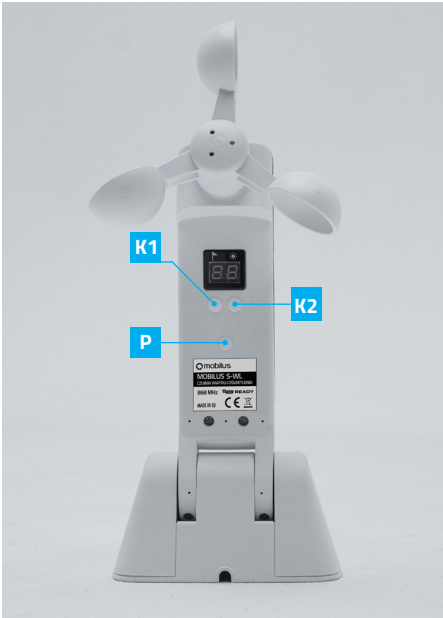

K1	Steuertaste für den Windsensorbereich.	**1**	Sonnenkollektor.
K2	Steuertaste für den Lichtsensorbereich.	**2**	Windsensorbecher.
P	Taste PROGRAMMIERMODUS.		

2. BESCHREIBUNG DER SENSORKOMPONENTEN

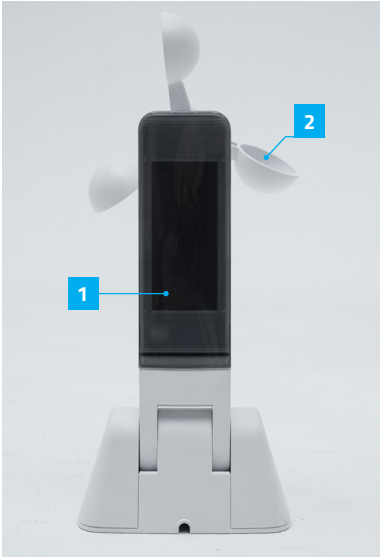

3. INHALT DES PAKETS

Das Paket enthält folgende Artikel:

- MOBILUS S-WL-Sensor.
- Benutzerhandbuch.

4. TECHNISCHE PARAMETER

- Erkennung von Windgeschwindigkeit und Lichtintensität.
- Einwegkommunikation COSMO| 2WAY READY.
- Schutzart: IP44.
- Stromversorgung: integriertes Solarpanel und Lithiumbatterie (3,7 V, 180 mAh).
- Betriebstemperatur: -20 °C bis 60 °C.
- LED-Segmentanzeige.
- Dynamischer Code.
- 868 MHz.
- Abmessungen: 22 x 120 x 55 mm.

5. MASSE

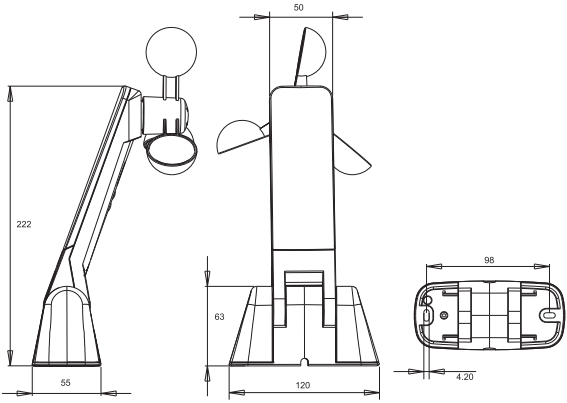

6. INSTALLATION

Stellen Sie sicher, dass nach der Befestigung des Sensors an der Oberfläche die Windschalen parallel zur horizontalen Oberfläche ausgerichtet sind, wie in der Installationszeichnung dargestellt. Eine falsche Installation kann die Genauigkeit der aufgezeichneten Windgeschwindigkeit beeinträchtigen.

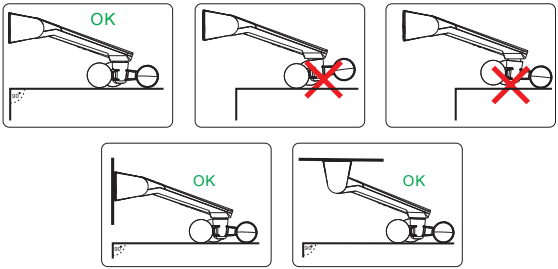

7. ERSTER START

Setzen Sie das Gerät vor dem ersten Gebrauch direkter Sonneneinstrahlung aus um den Akku aufzuladen. Das Gerät sollte so installiert werden, dass:

1. Stellen Sie den Betrieb der Photovoltaikzelle sicher, die für das Laden des internen Akkus verantwortlich ist, der das Gerät mit Strom versorgt.
2. Stellen Sie sicher, dass das Gerät so platziert ist, dass es eine korrekte Messung der Wind- oder Lichtintensität ermöglicht.

Um das Gerät aufzuwecken, drücken Sie eine beliebige Taste. Nach der Aktivierung werden die aktuellen Einstellungen auf dem LCD-Display angezeigt.

8. AKTUELLE GERÄTEEINSTELLUNGEN

1. In der Werkskonfiguration sind die Sensoren des Geräts deaktiviert – auf dem Bildschirm wird der Status 00 angezeigt.

2. Um die Einstellung zu ändern, aktivieren Sie den Bildschirm und halten Sie dann eine der Tasten K1 oder K2 gedrückt, bis die entsprechenden Felder zu blinken beginnen – bei K1 der Bereich links, bei K2 der rechte Bereich.

Einstellung des Windsensors (K1-Taste)

1. Um die Einstellung zu ändern, aktivieren Sie den Bildschirm mit einer beliebigen Taste.
2. Halten Sie die Taste K1 gedrückt, bis die Zahl links zu blinken beginnt.
3. Durch Drücken der K1-Tasten ändern wir die Werte in der Schleife von 0 auf 7 für den Windsensorbereich.
4. Die Änderung sollte mit der P-Taste bestätigt werden.

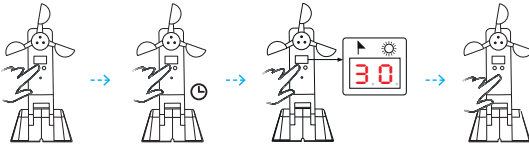

Einstellung	Beaufort Skala	km/h
1	**4**	**18**
2	**5**	**28**
3	**6**	**38**
4	**7**	**49**
5	**8**	**61**
6	**9**	**74**
7	**10**	**88**

Nach Überschreiten des eingestellten Wertes:
Ein Hebebefehl wird an das mit dem Windsensor verbundene Gerät gesendet.

Lichtsensor-Einstellung (K2-Taste)

1. Um die Einstellung zu ändern, aktivieren Sie den Bildschirm mit einer beliebigen Taste.
2. Halten Sie die Taste K2 gedrückt, bis die Zahl links zu blinken beginnt.
3. Drücken Sie die K2-Tasten, um die Werte in der Schleife von 0 auf 7 für den Windsensorbereich zu ändern.
4. Die Änderung sollte mit der P-Taste bestätigt werden.

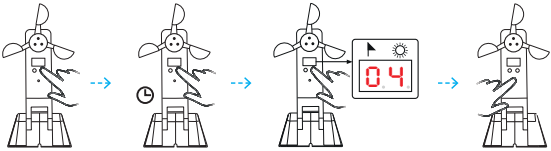

8. AKTUELLE GERÄTEEINSTELLUNGEN

Einstellung	Lux
1	**10**
2	**100**
3	**1k**
4	**10k**
5	**20k**
6	**50k**
7	**100k**

Nach Überschreiten des eingestellten Wertes:
An das mit dem Lichtsensor verbundene Gerät wird ein Verlassensbefehl gesendet.

9. PROGRAMMIERUNG – VERBINDUNG MIT DEM EMPFÄNGER

Um den WIND- oder LICHTSENSOR mit dem Empfänger (Jalousie, Rollladen, Netzschalter) zu verbinden, gehen Sie wie folgt vor.

1. Aktivieren Sie den Sensor mit einer beliebigen Taste.
2. Halten Sie die P-Taste gedrückt, bis zwei rote Punkte am unteren Rand der Zahlen auf dem Display erscheinen.

Die Ziffern in diesem Modus zeigen die aktuellen Messwerte der entsprechenden Sensoren an und können sich ändern.

3. Versetzen Sie den Empfänger mithilfe der MASTER-FERNBEDIENUNG gemäß den Anweisungen in den PROGRAMMIERMODUS und drücken Sie dann die Taste – je nachdem, welches Gerät gesteuert werden soll – K1 Wind oder K2 Licht. Der Punkt neben einem bestimmten Feld verschwindet für einen Moment – die Geräte werden gekoppelt.
4. Drücken Sie die P-Taste erneut, um den PROGRAMMIERMODUS zu verlassen.
5. Verlassen Sie den PROGRAMMIERMODUS am gesteuerten Gerät.

ANMERKUNGEN

GARANTIE

Der Hersteller garantiert den Betrieb des Gerätes. Sie verpflichtet sich außerdem, ein beschädigtes Gerät zu reparieren oder zu ersetzen, wenn der Schaden auf Material- und Konstruktionsfehler zurückzuführen ist. Die Garantie beträgt 24 Monate ab Verkaufsdatum und unterliegt den folgenden Bedingungen:

- Die Installation wurde von einer autorisierten Person gemäß den Empfehlungen des Herstellers durchgeführt.
- Die Siegel wurden nicht gebrochen und es wurden keine willkürlichen baulichen Veränderungen vorgenommen.
- Das Gerät wurde bestimmungsgemäß gemäß der Bedienungsanleitung verwendet.
- Der Schaden ist nicht auf eine unsachgemäß ausgeführte Elektroinstallation oder atmosphärische Phänomene zurückzuführen.
- Der Hersteller übernimmt keine Haftung für Schäden, die durch unsachgemäßen Gebrauch und mechanische Beschädigungen entstehen.
- Im Falle einer Störung muss das Gerät zusammen mit dem Kaufbeleg zur Reparatur eingeschickt werden.

Während der Garantiezeit festgestellte Mängel werden spätestens 14 Werktage nach Annahme des Gerätes zur Reparatur kostenlos behoben. Garantiereparaturen werden vom Hersteller MOBILUS MOTOR Sp. z o.o. durchgeführt. z o. o.
Bei Fragen wenden Sie sich bitte an den Verkäufer (bitte geben Sie folgende Informationen an: Beschreibung des Ereignisses, Fehler, Bedingungen, unter denen der Fehler aufgetreten ist).

WARTUNG DES GERÄTS

1. Verwenden Sie zum Reinigen des Geräts ein weiches, mit Wasser angefeuchtetes Tuch (z. B. Mikrofaser). Wischen Sie das Gerät anschließend trocken.
2. Verwenden Sie keine Chemikalien.
3. Vermeiden Sie die Verwendung in schmutzigen und staubigen Räumen.
4. Benutzen Sie das Gerät nicht bei Temperaturen, die höher oder niedriger als der angegebene Bereich sind.
5. Öffnen Sie das Gerät nicht – andernfalls verlieren Sie die Garantie.
6. Das Gerät reagiert empfindlich auf Fallenlassen und Werfen.

UMWELTSCHUTZ

Dieses Gerät ist gemäß der WEEE-Richtlinie (2002/96/EG) gekennzeichnet. in Bezug auf Elektro- und Elektronikaltgeräte. Durch die ordnungsgemäße Entsorgung tragen Sie dazu bei, das Risiko negativer Auswirkungen des Produkts auf die Umwelt und die menschliche Gesundheit zu verringern, die bei unsachgemäßer Entsorgung des Geräts auftreten können.

Das Symbol auf dem Produkt oder den beigefügten Dokumenten bedeutet, dass dieses Produkt nicht als Hausmüll eingestuft ist. Das Gerät muss zum Recycling an einer geeigneten Sammelstelle abgegeben werden. Für weitere Informationen zum Recycling dieses Produkts wenden Sie sich bitte an Ihre örtliche Behörde, Ihren Abfallentsorgungsdienstleister oder das Geschäft, in dem Sie das Produkt gekauft haben.